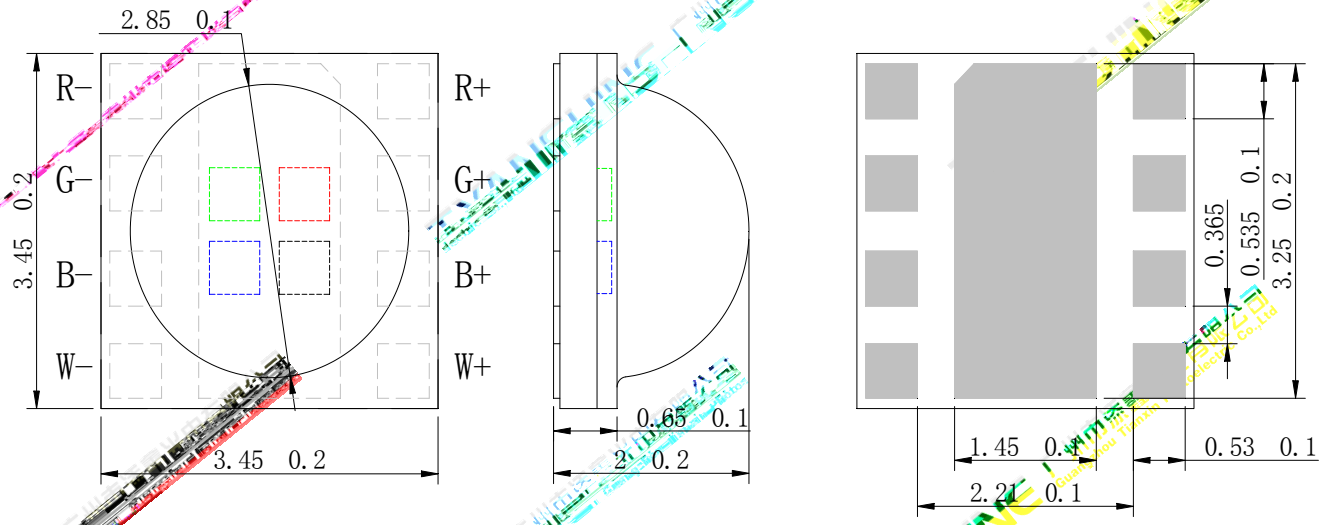

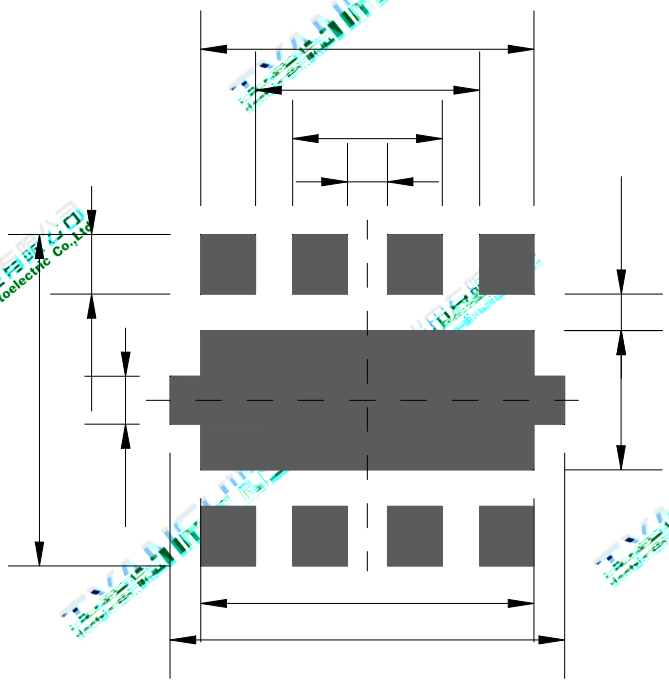

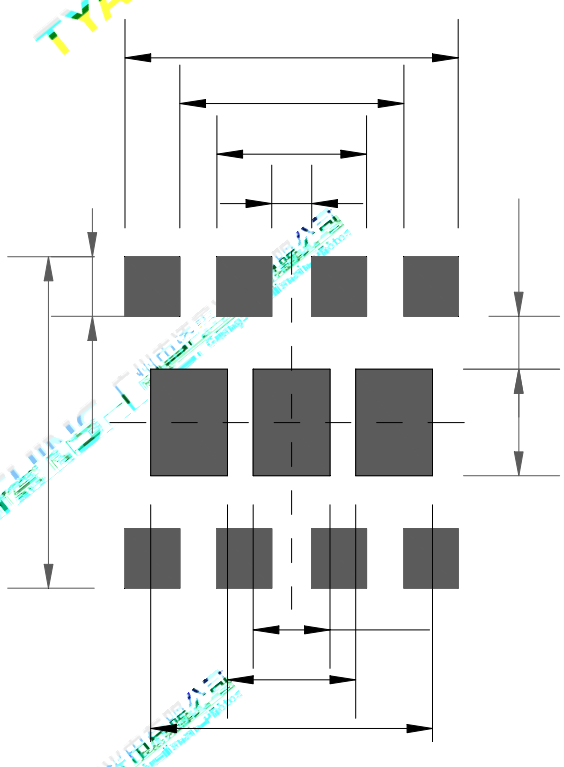

TYANSHINE 广州市添鑫光电有限公司 Guangzhou Tianxin Photoelectric Co.,Ltd

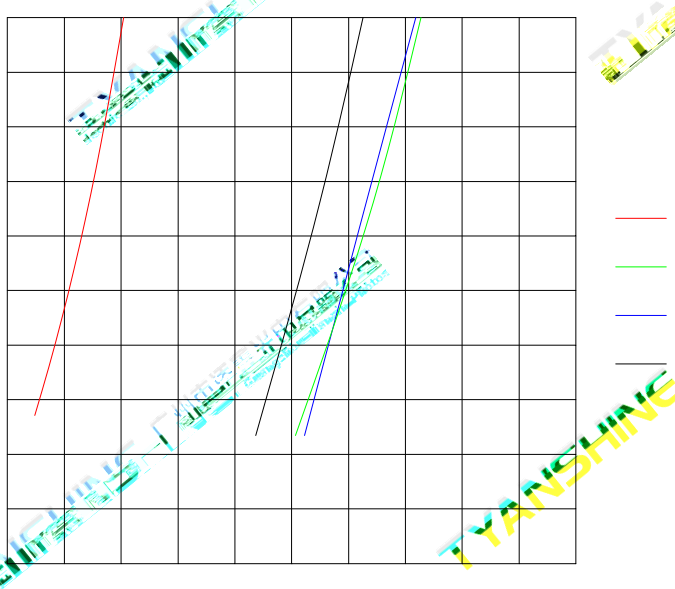

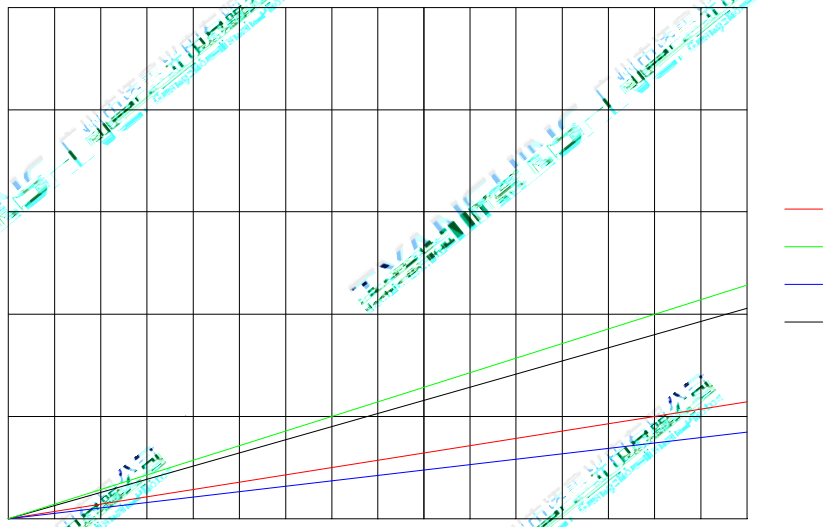

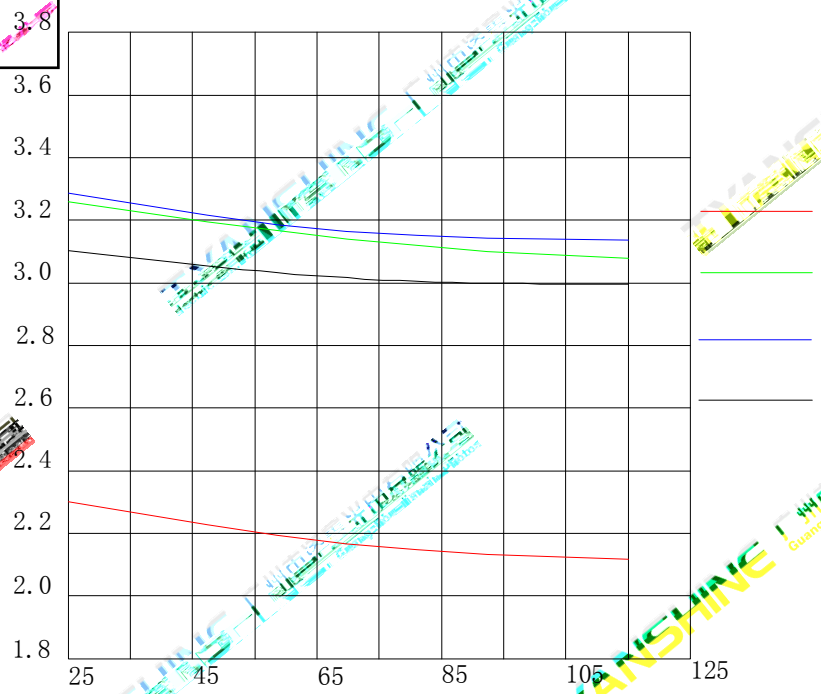
3.8
3.6
3.4
3.2
3.0
2.8
2.6
2.4
2.2
2.0
1.8
25
45
65
85
105
125

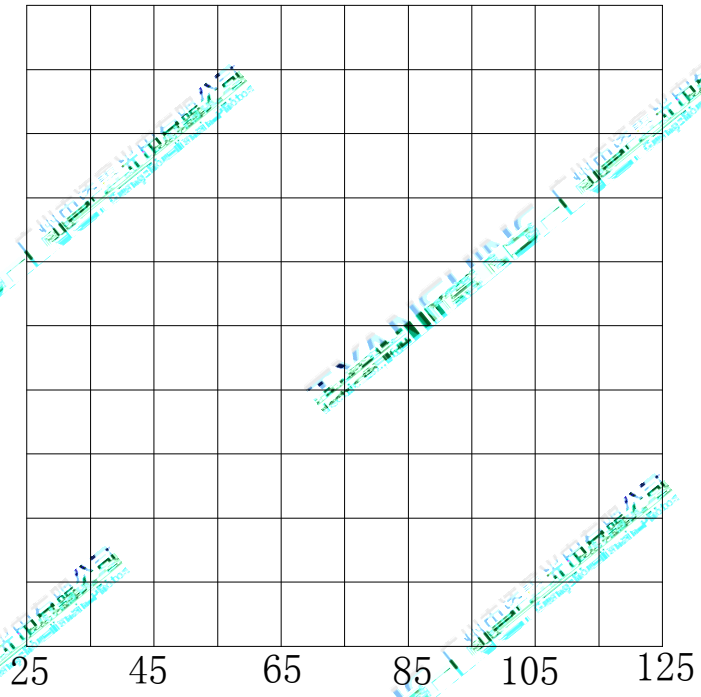
25
45
65
85
105
125

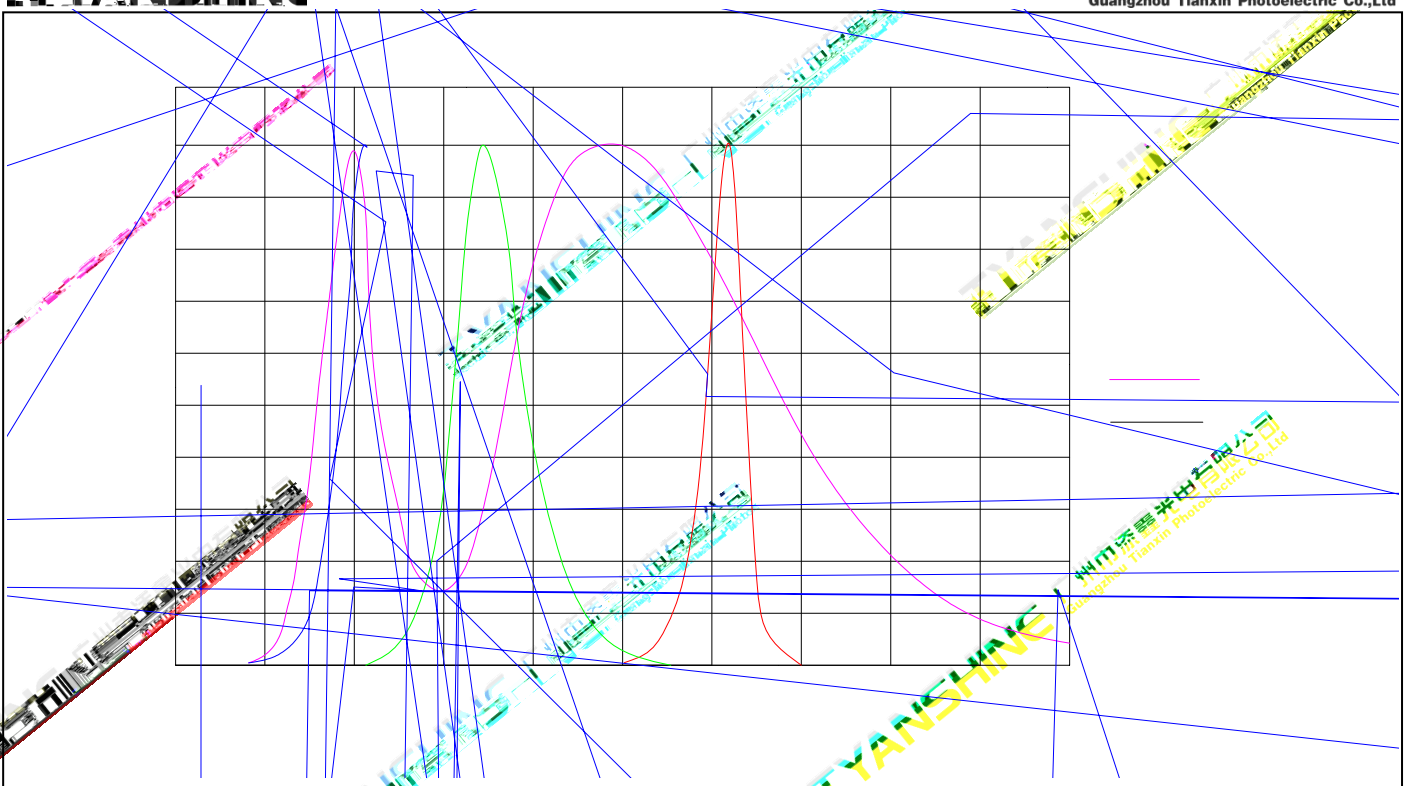

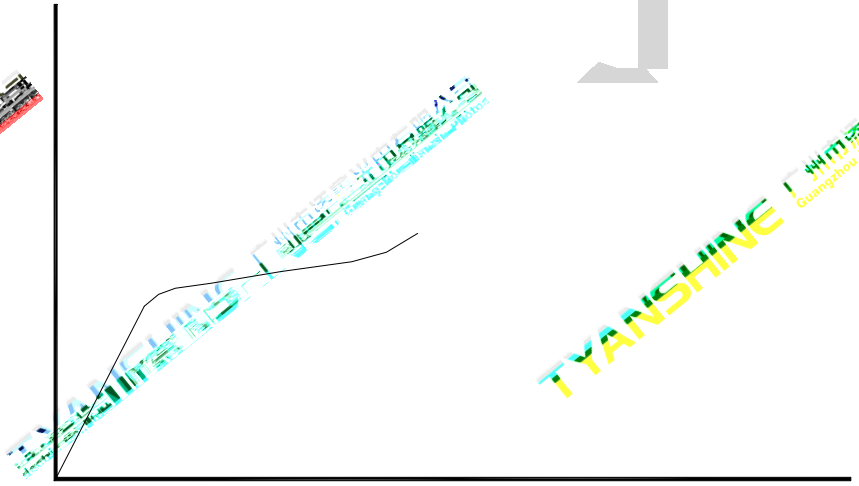

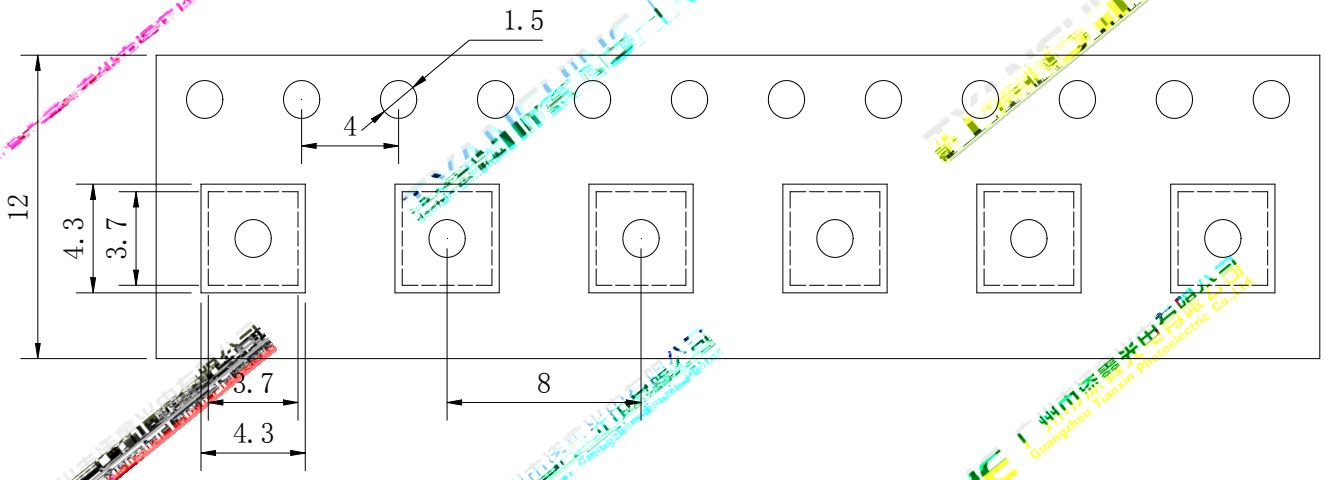

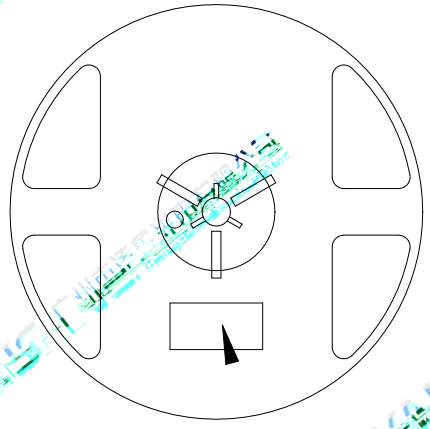

P